SAFEROAD®

HL cykelställ

Monteringsanvisning - Ett cykelställ (6 platser)

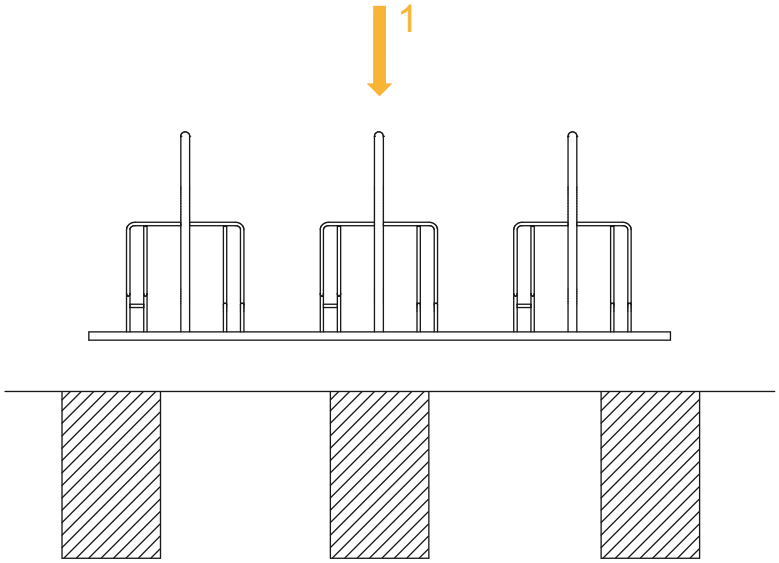

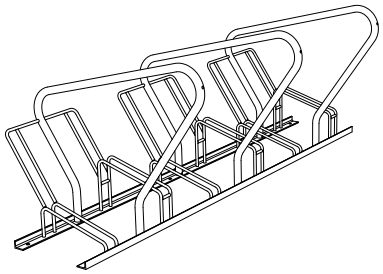

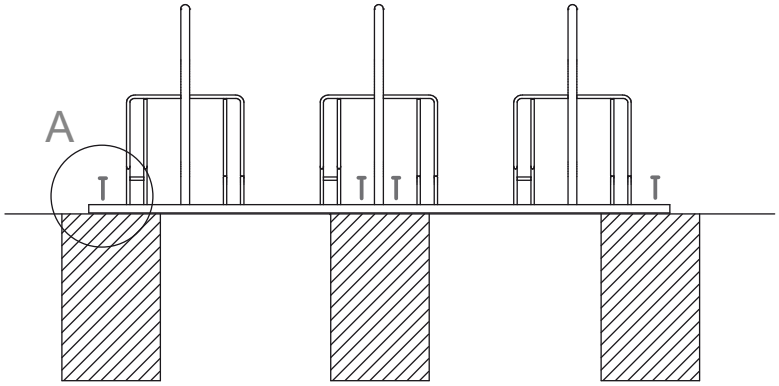

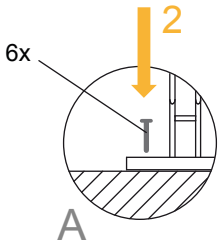

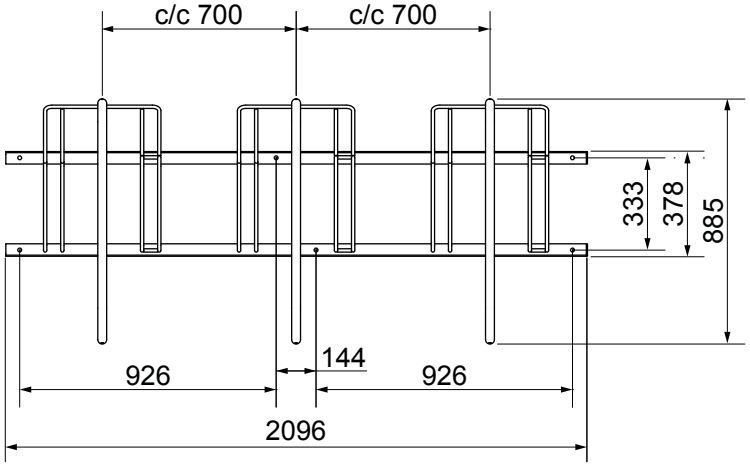

betong

77900043
v.20161004 PH, CH
1 / 2

HL cykelställ

Monteringsanvisning - Flera cykelställ (6+4 platser)

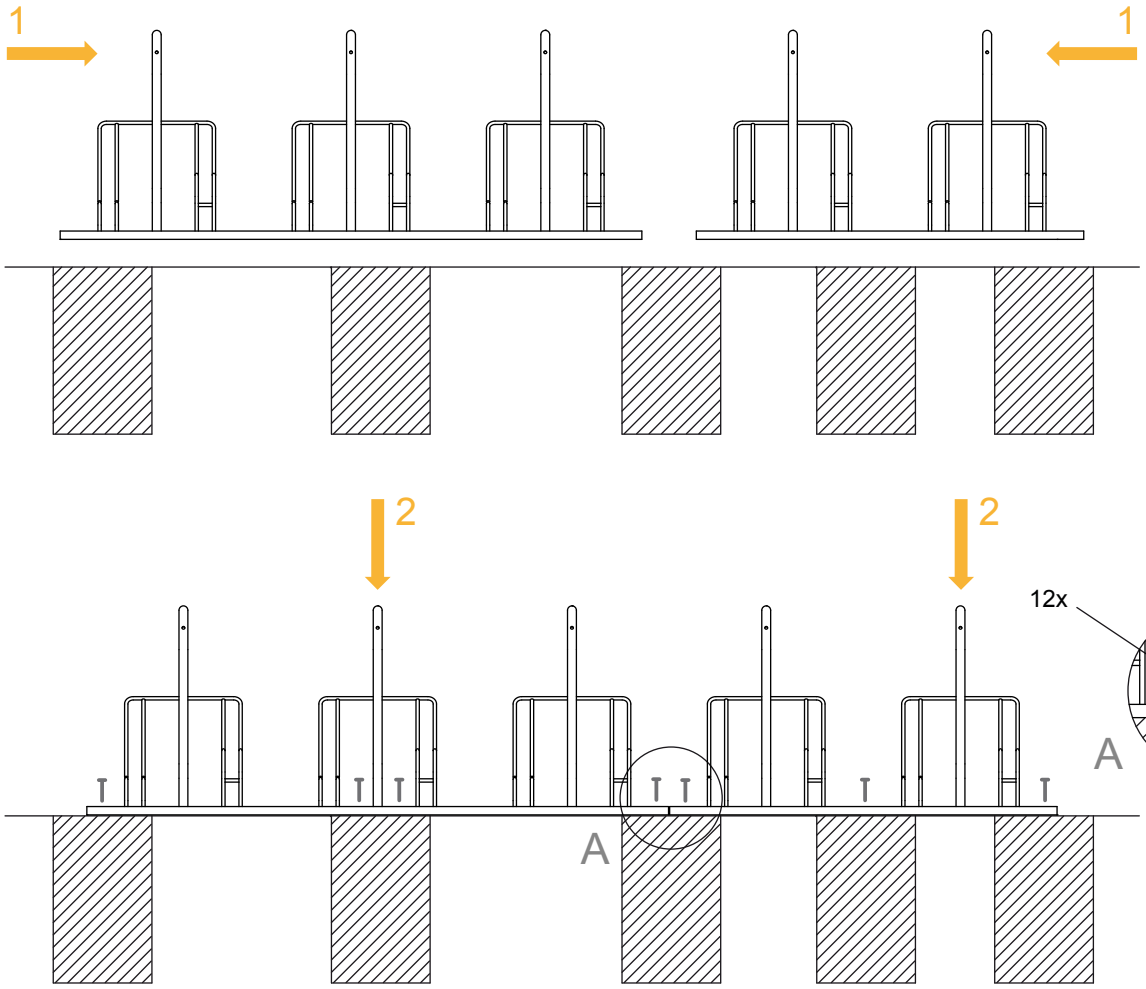

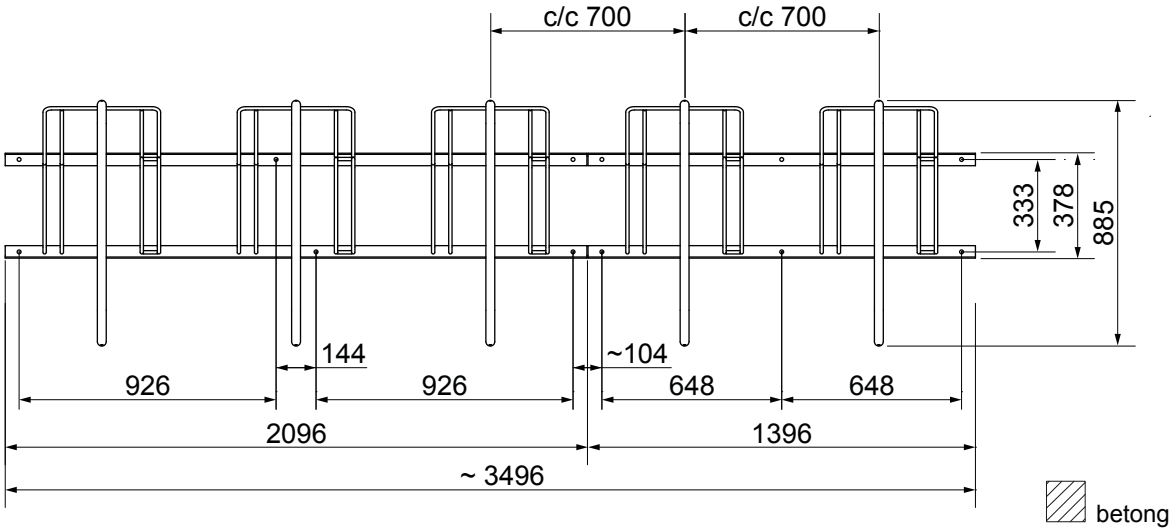

Saferoad Smekab AB Box 12160, 291 12 ÖNNESTAD